ALAT ZA BUŠENJE DRVETA

SADRŽAJ PAKETA

• 1 x Nastavak za bušenje rupa.

KOMPONENTE

1. Opruga
2. Pozicionirajuća površina
3. Stezna glava
4. Alat za sužavanje
5. Okretno vratilo
6. Zaustavni prsten za bušenje
7. 4x Križni vijak (2 veličine)
8. 4x Šesterokutna matica
9. 2x Tanka šipka
10. 2x Debela šipka
11. Bazna površina
12. 5x Ručica za vijak (2 veličine)
13. 2x Položajni pin
14. Potporna površina

KAKO SASTAVITI

1. Umetnite rotirajuću šipku (5.) kroz veću rupu s crnim obrubom na gornjoj strani potporne površine (14.), zavrnite steznu glavu (3.) s donje strane.
2. Umetnite debele šipke (10.) u baznu površinu (11.) i stegnite ih kratkim križnim vijkom s donje strane (7.).
3. Postavite zaustavni prsten (6.) na jednu šipku (10), stegnite ga ručicom za vijak (12), zatim postavite drugu šipku (10.) u oprugu.
4. Postavite potpornu površinu (14.) na šipke (10.) i stegnite ju kratkim ručicama za vijak (12.)
5. Sa strane bazne površine (11.) imate 2 rupe sa svake strane, odaberite gdje trebate pozicionirajuću površinu (2.) i umetnite tanke šipke (9.) u te rupe. Na dnu bazne površine (11.), na kraju rupe za šipke, postoji malo prostora u koji možete postaviti šesterokutnu maticu (8.) i postaviti tanku šipku (9.).
6. Prilagodite pozicionirajuću površinu (2.) na šipke (9.), koje se mogu prilagoditi po potrebi s dugim ručicama za vijak (12.), koje morate postaviti u rupe sa strana ove površine i stegnuti šesterokutnim maticama (8.), umetnuti u male rupe na kraju ručica za vijak (12.)
7. Umetnite položajne pinove (13.) u baznu površinu (11.) i osigurajte ih odozdo duljim križnim vijkom (7.)

UPUTE

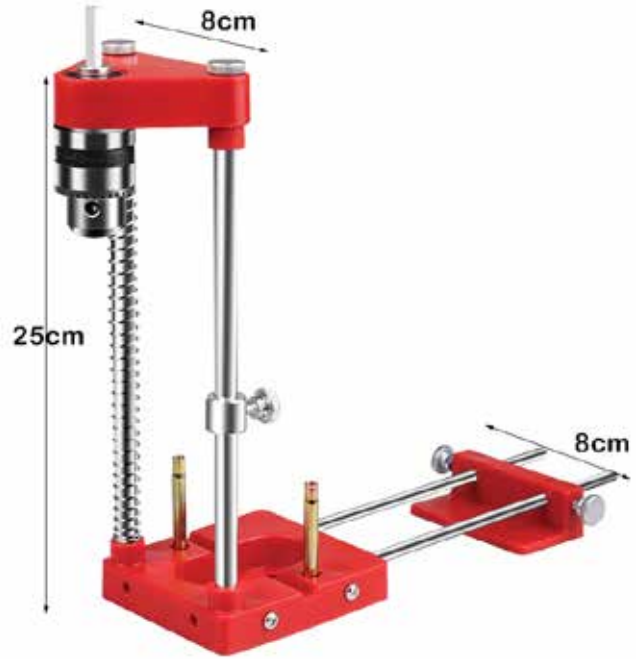

UPUTE

SVOJSTVA

• Prikladno za bežične bušilice i odvijače.
• Prilagođava se debljini drveta.
• Priključak je prigodan za namještaj, drvene proizvode, spojeve u obliku slova T i L i različitih rubova.
• Priključak omogućava pražnjenje strugotina u pravom vremenu.

UPOZORENJE

• Ne ostavljajte na djeci pristupačnoj visini.
• Provjerite jesu li u kutiji sve važne upute i svi dijelovi.

JAMSTVO

Jamstvo vrijedi 24 mjeseca od datuma kupnje. Jamstvo možete iskoristiti od D4 WEB d.o.o., Volčji Potok 24g, 1235 Radomlje, Slovenija, tražeći besplatnu zamjenu ili povrat vrijednosti neprikladnog proizvoda.
Pošaljite nam e-mail s brojem narudžbe i datumom kupnje. Rok trajanja proizvoda je 24 mjeseca od datuma primitka proizvoda.

KONTAKT

E-mail: **support@d4web.eu**
D4 WEB D.O.O., Volčji potok 24g, 1235 Radomlje, Slovenia